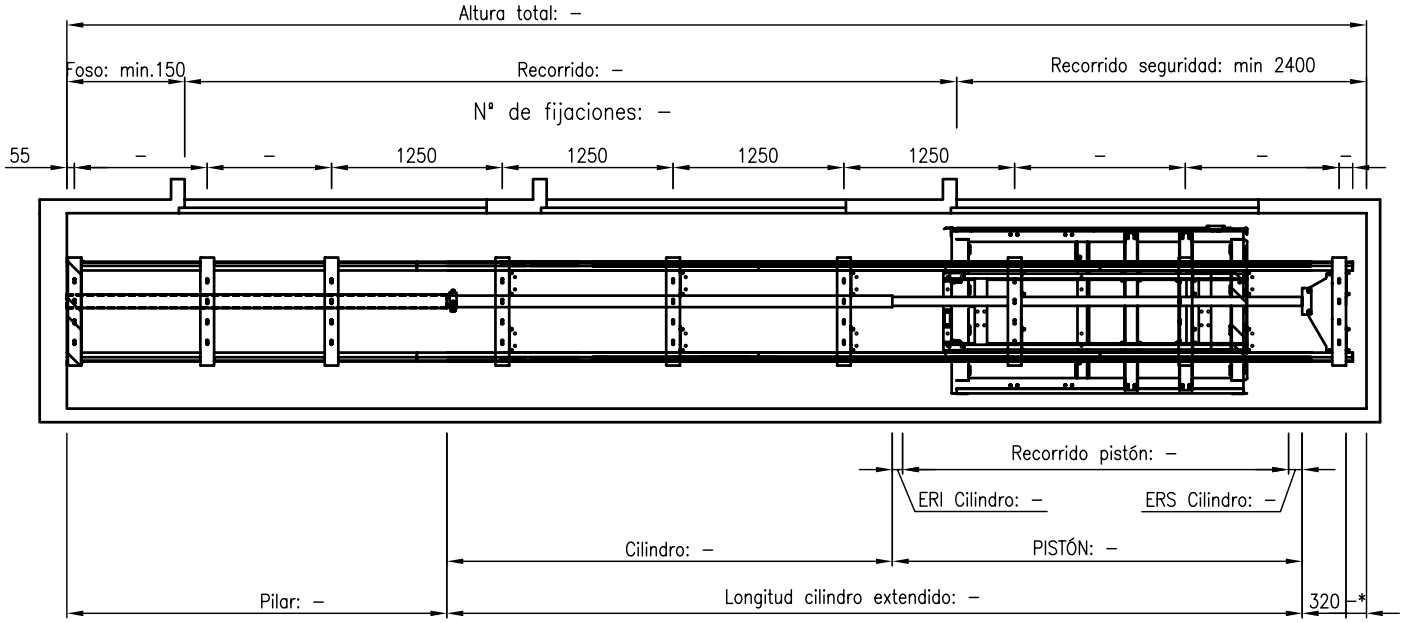


*Distancia entre parte más alta del cabezal y techo de huida

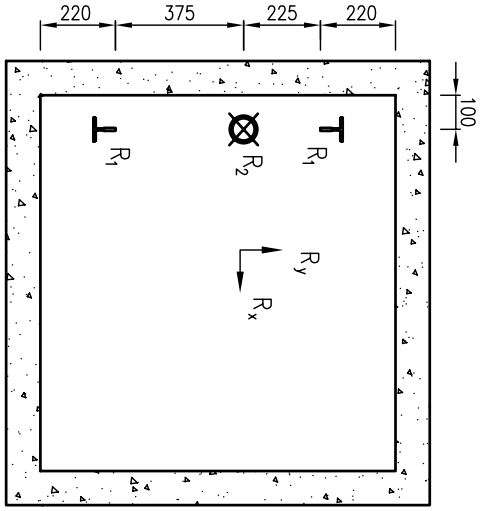


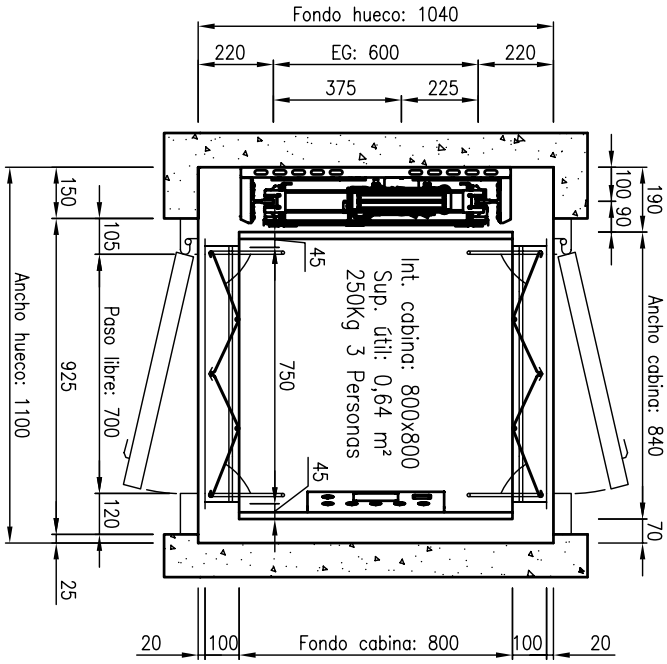


| CARACTERISTICAS | |
|---|---|
| CARGA: | 250 Kg |
| Nº PERSONAS: | 3 |
| VELOCIDAD NOMINAL | 0,15 m/s |
| RECORRIDO: | – mm |
| Nº PARADAS: | – |
| SUSPENSION: | 2:1 |
| POLEA CABEZAL: | ø250 |
| CABLES TRACCION: | 2xø |
| GUIA ESTRIBO: | G7 (70/65/9) |
| PARACAIDAS CABINA: | PI–12 |
| PISTON: | 65/7,5 |
| EQUIPO HIDRAULICO: | GMV HL6000 |
| POTENCIA MOTOR: | 2 Cv |
| CAUDAL: | 15 l/min |
| ARRANQUE: | DIRECTO |
| INTENSIDAD NOMINAL: | 16 A |
| INTENSIDAD ARRANQUE: | 52 A |
| R1: | 12.000 N |
| R2: | 19.000 N |
| Rx: | 4.000 N |
| Ry: | 1.100 N |

| Fecha | Modificación |
|---|---|
| | |

| CANT.POR DIB | POS. | MATERIAL | PESO | DIBUJO |
|---|---|---|---|---|
| 4 3 2 1 GRUPOS | | | | |

DENOMINACION

Fecha Nombre Cliente:

Dibuj. V°B°

Escala: S:E

REPLANTEO DE HUECO

250Kg 3Personas

FELESA FABRICACION DE ELEVADORES S.L.

Sustituye a: Sustituido por: Ed.:0