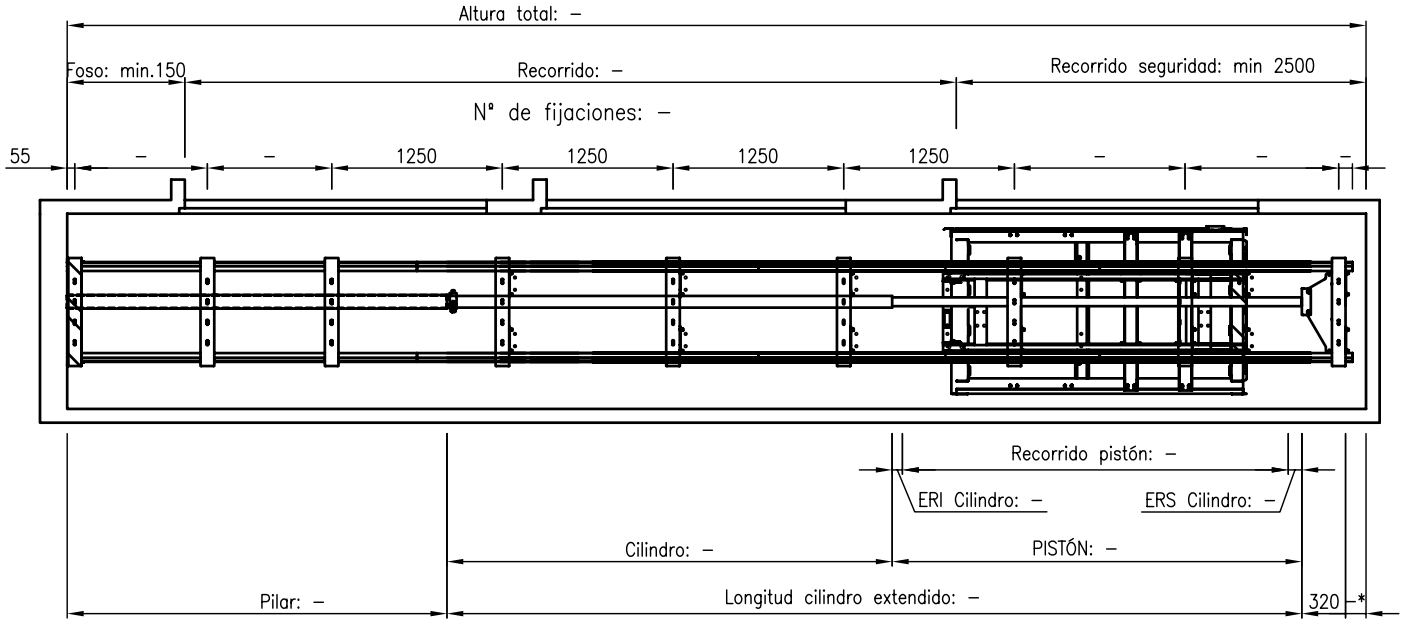

*Distancia entre parte más alta del cabezal y techo de huida

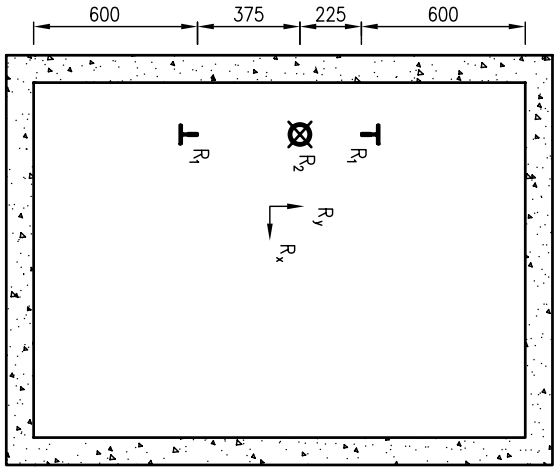

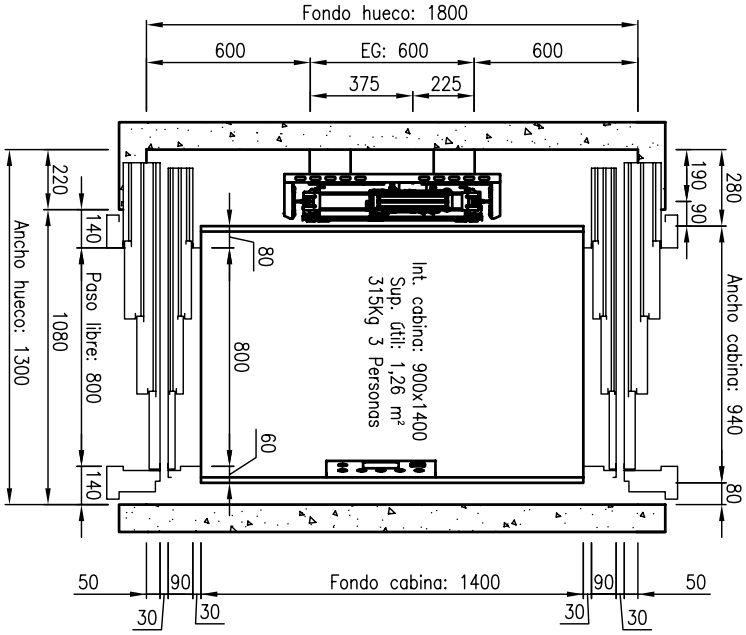

CARACTERISTICAS	
CARGA:	315 Kg
Nº PERSONAS:	3
VELOCIDAD NOMINAL	0,15 m/s
RECORRIDO:	– mm
Nº PARADAS:	–
SUSPENSION:	2:1
POLEA CABEZAL:	ø250
CABLES TRACCION:	2xø
GUIA ESTRIBO:	G7 (70/65/9)
PARACAIDAS CABINA:	PI–12
PISTON:	65/7,5
EQUIPO HIDRAULICO:	GMV HL6000
POTENCIA MOTOR:	3 Cv
CAUDAL:	15 l/min
ARRANQUE:	DIRECTO
INTENSIDAD NOMINAL:	18 A
INTENSIDAD ARRANQUE:	58 A
R1:	12.000 N
R2:	19.000 N
Rx:	4.000 N
Ry:	1.100 N

Fecha	Modificación

CANT.POR DIB	POS.	MATERIAL	PESO	DIBUJO
4				
3				
2				
1				
GRUPOS				

DENOMINACION

Fecha Nombre Cliente:

Dibuj.

Vº Bº

Escala: S.E

REPLANTEO DE HUECO

315Kg 3Personas(1Minus+Acompañante)

FELESA FABRICACION DE ELEVADORES S.L.

Sustituye a: Sustituido por: Ed.:0