## SECCION VERTICAL

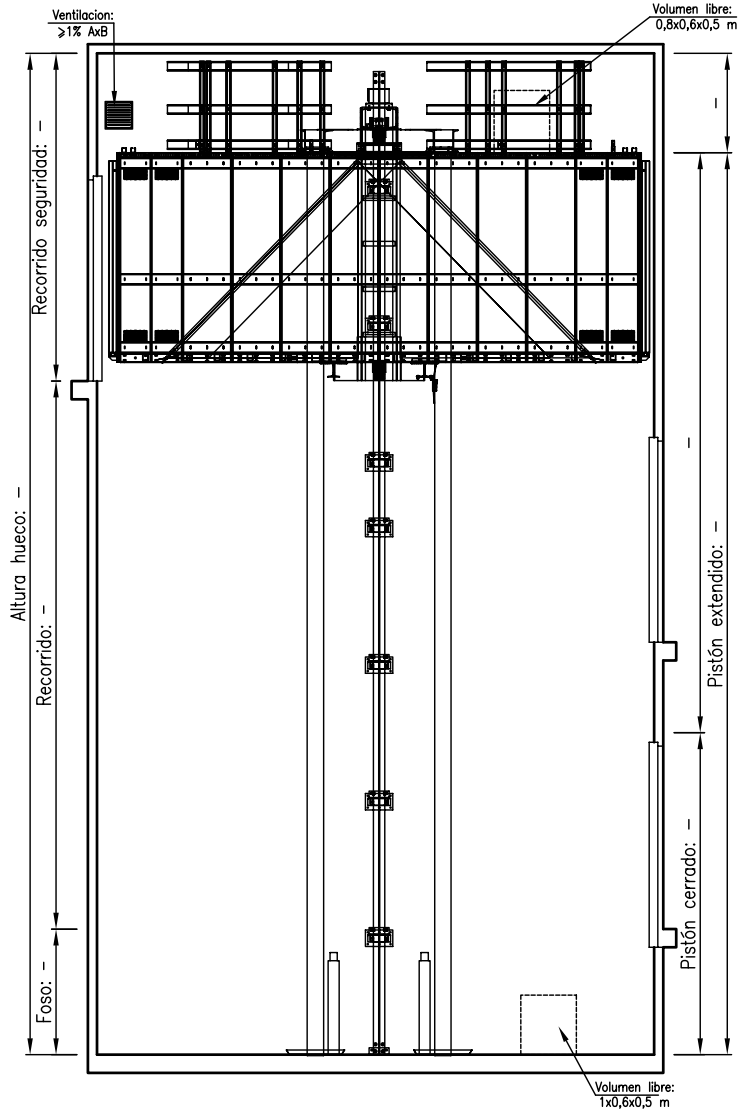


## PLANTA DE HUECO

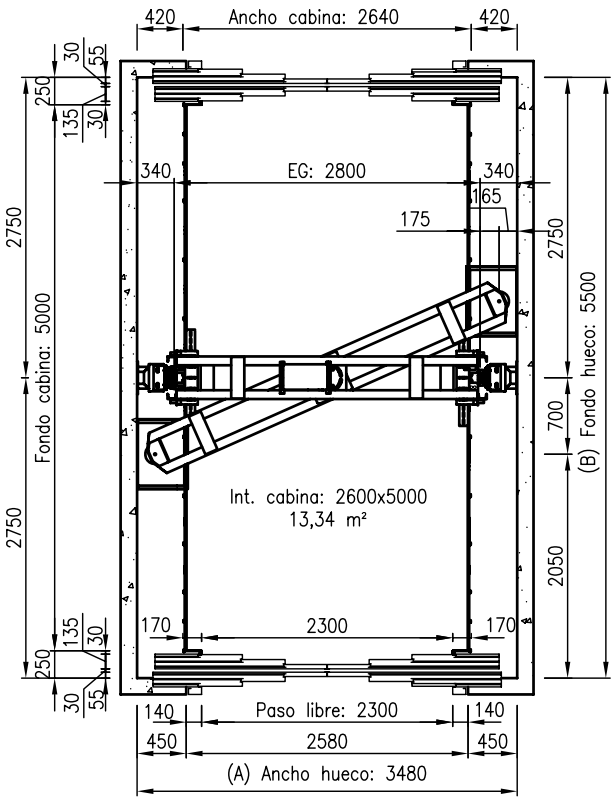


## FOSO

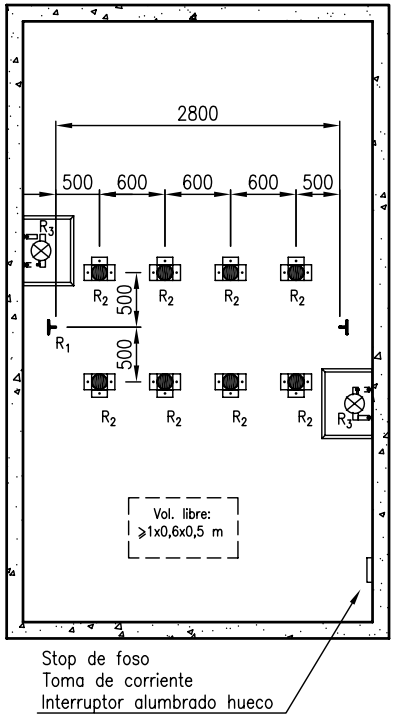


## CARACTERISTICAS

| | |
|---|---|
| CARGA: | 4000 Kg |
| Nº PERSONAS: | 53 |
| VELOCIDAD NOMINAL | – m/s |
| RECORRIDO: | – mm |
| REC. SEGURIDAD: | – mm |
| FOSO: | – mm |
| Nº PARADAS: | – |
| DENOMINACION PISOS: | – |
| EQUIPO HIDRAULICO: | GMV |
| PISTON: (2) | – |
| SUSPENSION: | 1:1 |
| GUIA CABINA: | 125/82/16 |
| AMORTIG. CABINA: (8) | ø100x80 |
| POTENCIA MOTOR: | – CV |
| CAUDAL: | – L/min |
| ARRANQUE: | Y/Δ |
| TENSION RED: | 380 V |
| TENSION ALUMBRADO: | 240 V |
| FASES: | 3 |
| INTENSIDAD NOMINAL: | – A |
| INTENSIDAD ARRANQUE: | – A |
| LATIGUILLO: (2) | – |
| LATIGUILLO: | – |
| MANIOBRA: | – |
| R1: | 69.677 N |
| R2: | 32.864 N |
| R3: | 71.187 N |
| | |

| CANT.POR DIB. | | | | DENOMINACION | | | POS. | MATERIAL | PESO | DIBUJO |
|---|---|---|---|---|---|---|---|---|---|---|
| 4 | 3 | 2 | 1 | 2008 | Fecha | Nombre | Cliente: | | | |
| GRUPOS | | | | Dibuj. | | | | | | |
| | | | | Vº Bº | | | | | | |

FELESA
FABRICACION DE ELEVADORES S.L.

Escala: S:E

REPLANTEO DE HUECO

CABINA 2Acc.180º 2600x5000

| Fecha | Modificación |
|---|---|
| | |

Sustituye a: | Sustituido por: | Ed.:0

Edición:1

E/05.07