	GUARNICION PLEGABLE FS-9 CON TETONES Y ALMOHADILLA	**CODIGO**
	FOLDING GUIDE SHOE GIB FS-9 WITH PINS AND PAD	**201711**
	COULISSEAUX PLIABLE FS-9 AVEC DES GOUPILLES ET COUSSINET	

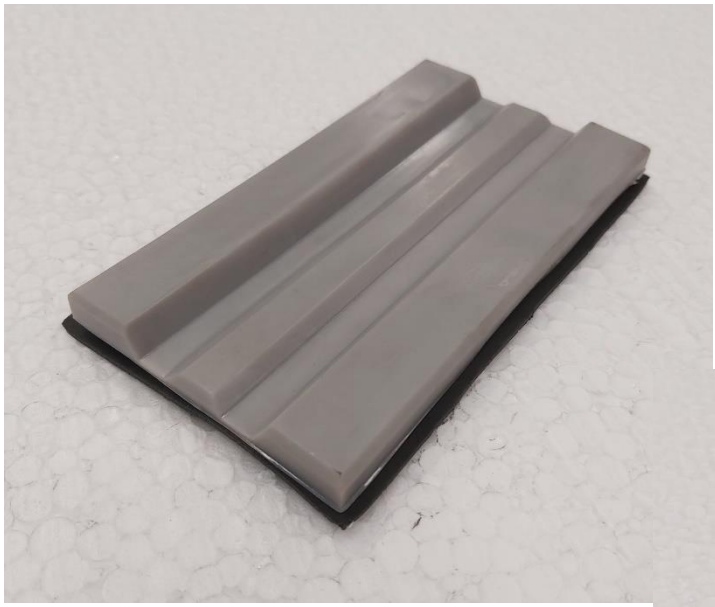

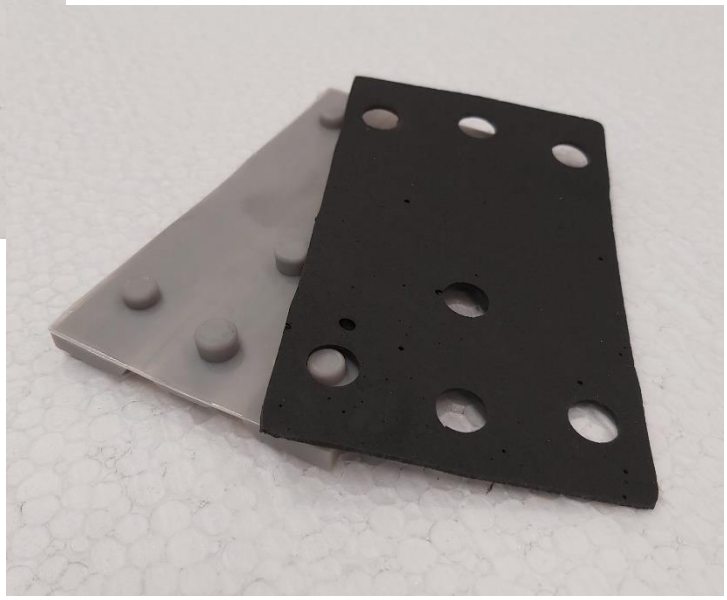

DATOS TECNICOS	TECHNICAL DATA	DONNÉES TECHNIQUES
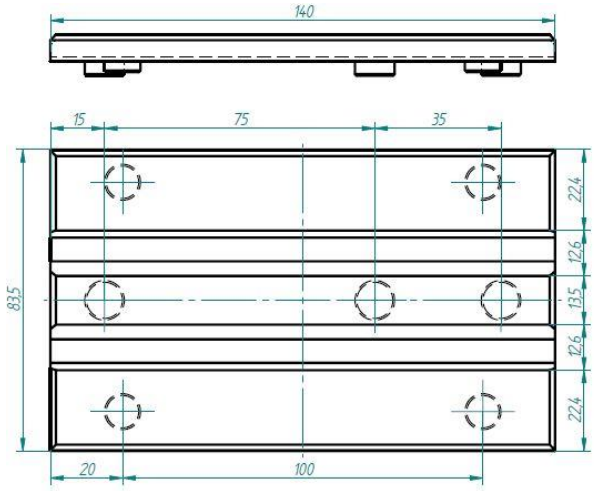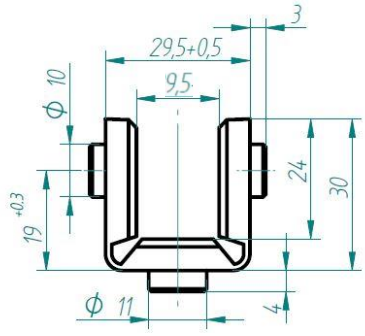
- **FABRICANTE/MANUFACTURER/FABRICANT:** MACLA
- **PRODUCTO/PRODUCT/PRODUIT:** IGC-9